GEAR REDUCER
齿轮减速器

Gear Reducer M43 Series　　M43&Z43 系列齿轮减速器

M43&Z43 系列齿轮减速器适用于ES.TU.TC.TS管式螺旋输送机和喂料机.
M43 series gear reducer suitable for ES.TU.TC.TS tubular screw conveyor and feeder.

齿轮减速箱
Gear Reducer

M43
Z43

090=马达尺寸Motor Size	90=1.1-1.5kw
100=马达尺寸Motor Size	100=2.2-3kw
112=马达尺寸Motor Size	112=4kw
132=马达尺寸Motor Size	132=5.5kw

系列号Type	
M	
Z	

Code 代号

M	4	3						E	S	

05=速比ratio	1：5标准(3kw-5kw)
07=速比ratio	1：7标准(2.2kw-4kw)
10=速比ratio	1：10标准(1.5kw-2.2kw)

螺旋 ØFeeder	
0=	Ø114-139
1=	Ø168
2=	Ø193
3=	Ø219

Gear Reducer
齿轮减速器

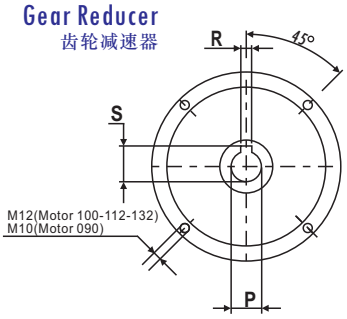

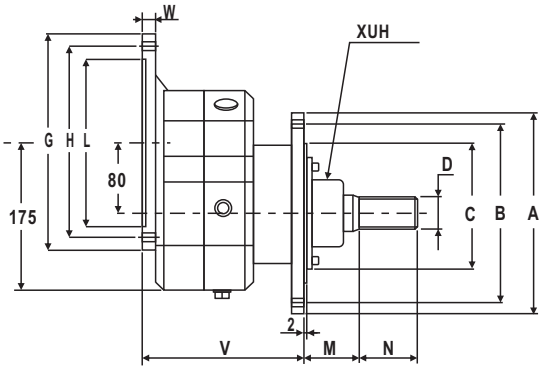

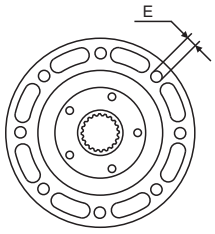

连接尺寸 CONNECTION SIZE

马达尺寸 Motor Size	ØG	ØH	ØL	P	R	S	V	W
090	200	165	130	24	8	27	183	12
100	250	215	180	28	8	31	193	14
112	250	215	180	28	8	31	193	14
132	300	265	230	28	10	41	228	14

齿轮减速箱 Gear reducer	Ø螺旋 Ø Feeder	ØA	ØB	ØC	5482 ØD DIN	M	N	E		Kg
								N°	Ø	
M43..ES0	114-139	190	170	148	28x25	54	65	4	M8	20
M43..ES1	168	250	220	162	40x36	72.5	85	8	M10	26
M43..ES2	193	250	220	186	40x36	72.5	85	8	M10	26
M43..ES3	219	275	250	210	40x36	72.5	85	8	M10	32

Dimensions in mm