GEAR REDUCER
齿轮减速器

Gear Reducer M45 Series　　M45&Z45 系列齿轮减速器

M45&Z45 系列齿轮减速器适用于ES.TU.TC.TS管式螺旋输送机和喂料机.
M45 series gear reducer suitable for ES.TU.TC.TS tubular screw conveyor and feeder.

齿轮减速箱
Gear Reducer

M45
Z45

系列号Type　M / Z

100=马达尺寸Motor Size 100=3kw
112=马达尺寸Motor Size 112=4kw
132=马达尺寸Motor Size 132=5.5-7.5-9.2kw
160=马达尺寸Motor Size 160=11kW

Code 代号

M	4	5						E	S	

05=速比ratio 1 : 5(7.5kw-11kw)
07=速比ratio 1 : 7(5.5kw-7.5kw)
10=速比ratio 1 : 10(3kw-4kw)

螺旋 ØFeeder
1= Ø 168
2= Ø 193
3= Ø 219
4= Ø 273
5= Ø 323

Gear Reducer
齿轮减速器

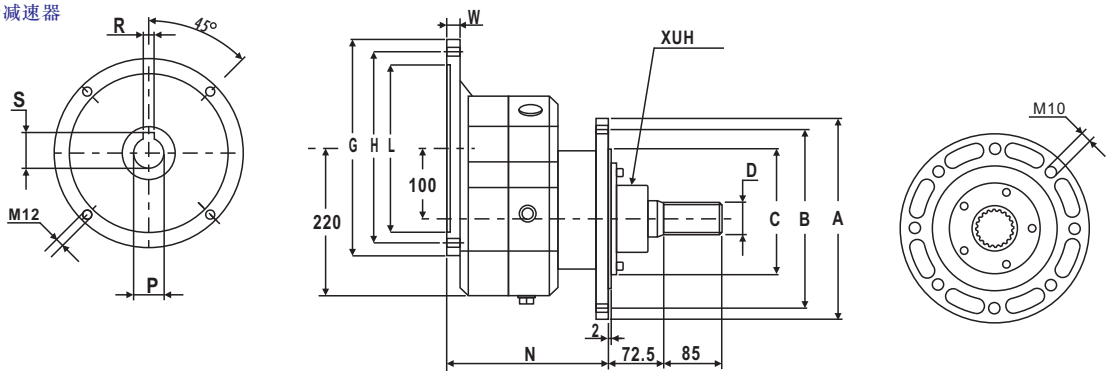

连接尺寸 CONNECTION SIZE

马达尺寸 Motor Size	ØG	ØH	ØL	N	P	R	S	W
100	250	215	180	212	28	8	31	16
112	250	215	180	212	28	8	31	16
132	300	265	230	232	38	10	41	14
160	350	300	250	262	42	12	45	15

齿轮减速箱 Gear reducer	Ø 螺旋 Ø Feeder	ØA	ØB	ØC	ØD DIN5482	kg
M45..ES1	168	250	220	162	40x36	46
M45..ES2	193	250	220	186	40x36	48
M45..ES3	219	275	250	210	40x36	50
M45..ES4	273	330	305	265	40x36	52

Dimensions in mm